Axis-M 取扱 熱風ヒータ

SAHD: 900℃ ~ 1000℃オーバーの熱風が可能，一般ヒータの 1/10以下のサイズ　豊富な機種

CLH ：クリーン熱風ヒータ　塵等が原理的に発生しない構造　500~ 600℃の熱風を発生

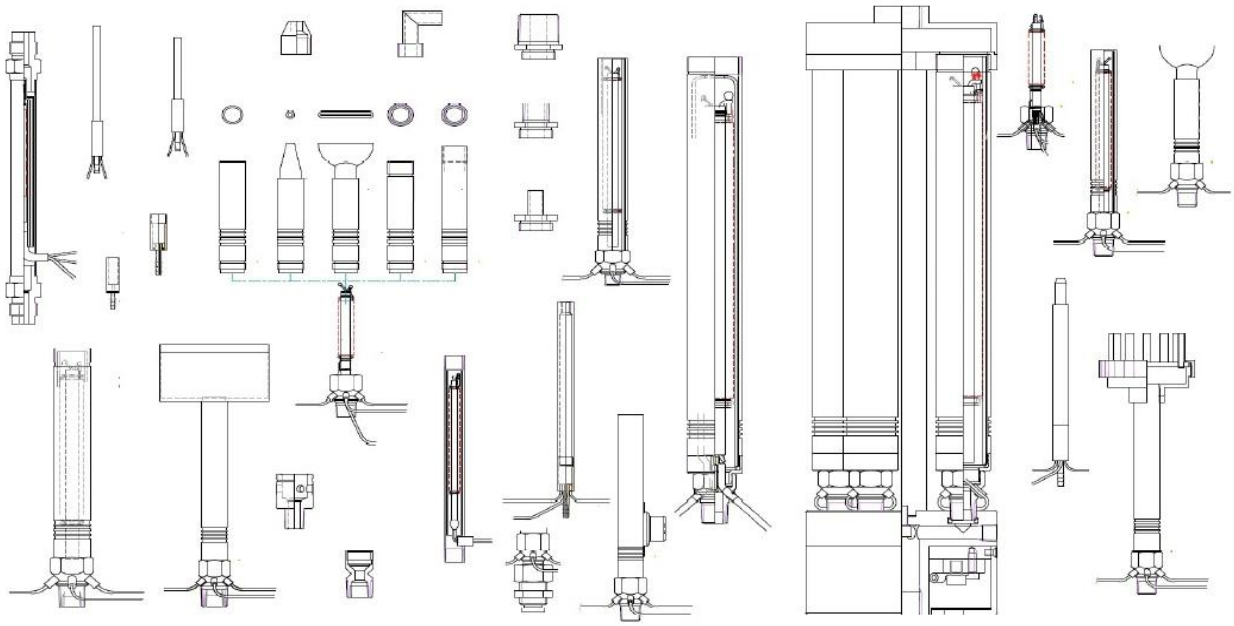

写真は　SAHD 200v-440wタイプ

Axis-M 取扱　熱風ヒータとは ――――

世界一の超小型，超高温，超高性能の熱風ヒータ

豊富な品種構成。極小の 20wクラスから最大は 150kw の機種から選べます

SAHD型の最高熱風温度は 1000℃以上に達します

CLH型はクリーンルーム対応のクリーン熱風ヒータ

銀ロー付け

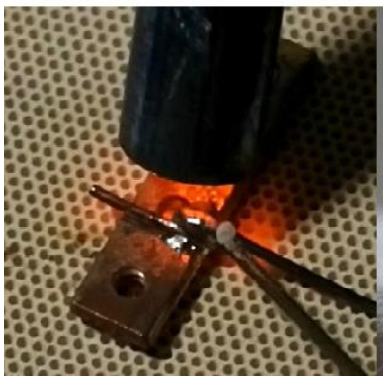

熱風吹出口（整流器付）

アルミロー付け